DS PLASTICS
WATERTIGHT SOLUTIONS

EASY RAIN 3000 FOSSE EAU DE PLUIE 3000L

ART 5132

DIMENSIONS (CM)	POIDS (KG)	VOLUME (L)	Ø ENTREE & SORTIE (MM)	Ø ACCES (MM)	MATERIEL	PLACEMENT
265x189x105	160	3000	ø 110	ø 500	PE (POLYETHYLÈNE)	SOUS SOL

AVANTAGES

- Grâce à la construction basse, il est possible d'intégrer le réservoir d'eau de pluie lorsque le niveau de la nappe phréatique est élevé.

ÉQUIPEMENT STANDARD

- Une connexion supplémentaire pour vider la citerne avec un tuyau d'aspiration

- Couvercle télescopique ajustable en hauteur jusqu'à 70 cm couvercle compris (poids maximum de 200kg) DIN 1989

APPLICATION

- Peut être utilisé comme réservoir d'eau de pluie et fosse septique
- Ces réservoirs ne conviennent pas pour une utilisation en station de relevage (la cuve de relevage couplée à une pompe de relevage est spécialement conçue pour évacuer en continue l'eau vers un point de décharge plus élevé. Dans cette installation spécifique, le réservoir presque toujours vide.)

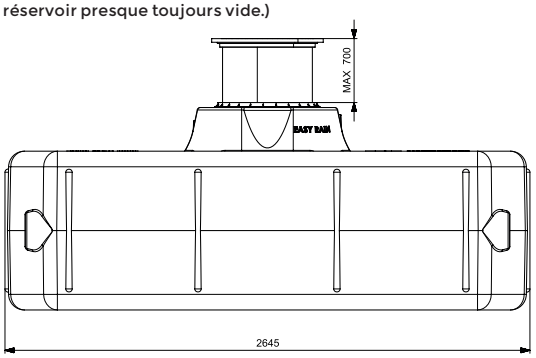

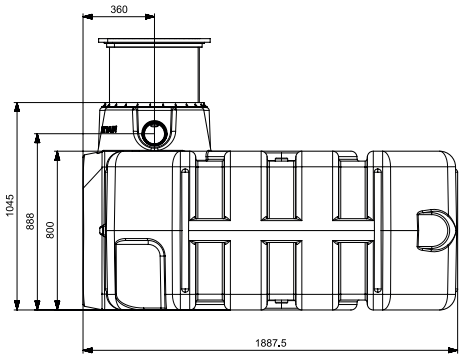

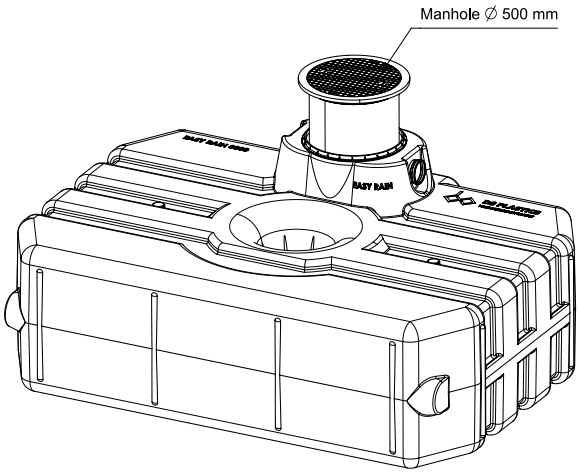

DS PLASTICS
WATERTIGHT SOLUTIONS

EASY RAIN 3000 FOSSE EAU DE PLUIE 3000L

ART 5132

RACCORDS - CONNEXIONS

- Une connexion en PE peut être soudée sur les réservoirs afin de les raccorder entre eux.

CODE	REF
5262	RACCORDS - CONNEXIONS ø110
5696	RACCORDS - CONNEXIONS ø125
5697	RACCORDS - CONNEXIONS ø160
5698	RACCORDS - CONNEXIONS ø200

RACCORDEMENT AVEC BRIDE D'ACCOUPLEMENT

- Une connexion avec bride d'accouplement peut être soudée sur les réservoirs

CODE	REF
5699	RACCORDEMENT AVEC BRIDE ø110
5700	RACCORDEMENT AVEC BRIDE ø125
5701	RACCORDEMENT AVEC BRIDE ø160
5702	RACCORDEMENT AVEC BRIDE ø200

FILTRE INTEGRE POUR EAU DE PLUIE

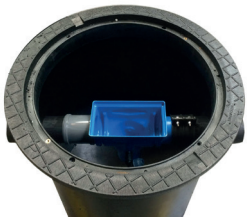

- Un filtre peut être prémonté, dans la rehausse ou dans la fosse

CODE	REF
6818	LINEAR VORTEX ø110 IT
5384	COMPACT ø110 IT
6172	INTEGRAL ø110 IT

GEDAZYME RAINWATER

- Le traitement biologique des eaux de pluie clarifie l'eau de pluie et stoppe les odeurs

CODE	REF
7780	GEDAZYME RAINWATER

KIT DE RÉCUPÉRATION DES EAUX DE PLUIE JARDIN

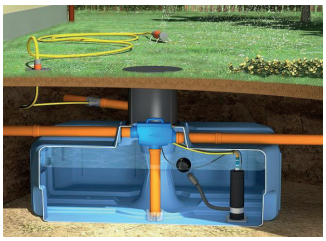

CODE	REF
7078	DS KIT DE RECUPERATION SLIM RAIN JARDIN - EASY RAIN 3000

SLIM RAIN KIT DE RECUPERATION MAISON - DS5000

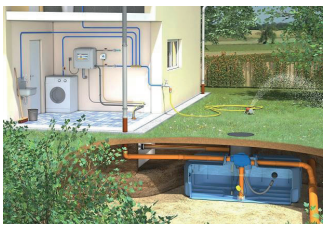

CODE	REF
7416	SLIM RAIN KIT DE RECUPERATION MAISON - EASY RAIN 3000